CONTUR MMV-1700/1800/2000 A

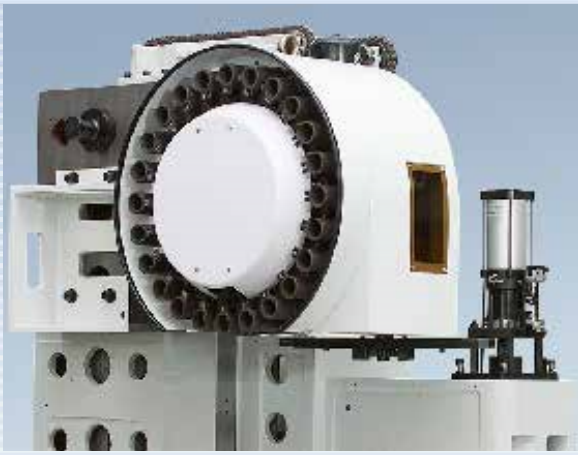

Ein Vertikal-Magazin mit schnellem Doppelarmgreifer gehört zur Standardausstattung.

Technik, die überzeugt:

- Patentierte, robuste Z-Achs-Führungen
- Breite Flachführungen mit Turcite-Gleitbelag in allen Achsen
- 4 Flachführungen in der Y-Achse
- Neuartige, doppelwandige Maschinenkonstruktion
- Robuster und verwindungssteifer Meehanite-Gusskörper
- Schwere Konstruktion (Gewicht 17000/18000/19000 kg)
- Drehbares Bedienpult
- Dialogprogrammierung per SIEMENS-ShopMill, Option Heidenhain oder FANUC ManualGuide
- 5 Stk. Spiral-Späneförderer (Standard)
- Vertikal-Magazin mit 24 Werkzeugen und schnellem Doppelarmgreifer
- ZF 2-Stufen-Getriebe als Option

CONTUR		MMV-1700 A	MMV-1800 A	MMV-2000 A
Verfahrwege X/Y/Z	mm	1720/850/880	1820/1000/880	2020/1000/880
Abstand Spindelnase-Tisch	mm	120 - 1000	120 - 1000	120 - 1000
Tischabmessungen	mm	1900 x 850	2000 x 1000	2200 x 1000
Max. Tischbelastung	kg	2200	2500	3000
Anzahl T-Nuten / Abstand	mm	22 x 5 / 150	22 x 7 / 150	22 x 7 / 150
Hauptantrieb (40 % ED)	kW	25 (AC)	25 (AC)	25 (AC)
Option	kW	33/42 (AC)	33/42 (AC)	33/42 (AC)
Drehzahlbereich stufenlos	U/min	max. 8000	max. 8000	max. 8000
Option	U/min	max. 10 000 /6000	max. 10 000 /6000	max. 10 000 /6000
Eilgang X/Y/Z	m/min	16/16/15	16/16/15	16/16/15
Vorschubrate X/Y/Z	mm/min	1-10000	1-10000	1-10000
X/Y/Z Achsantriebe	kW	5,3 / 5,3 / 4,8	5,3 / 7 / 4,8	7 / 7 / 4,8
Spindelkonus		SK/BT 40	SK/BT 40	SK/BT 40
Option		SK/BT 50	SK/BT 50	SK/BT 50
Werkzeugmagazin	WZ	24 (30, 40)	24 (30, 40)	24 (30, 40)
Max. Werkzeug-Ø	mm	125	125	125
Max. Werkzeuglänge	mm	300	300	300
Max. Werkzeuggewicht	kg	8	8	8
Positinoniergenauigkeit	max. mm	± 0,008	± 0,008	± 0,008
Wiederholgenauigkeit	max. mm	± 0,005	± 0,005	± 0,005
Abmessungen B/T/H	ca. mm	5260/3700/3200	5460/3990/3200	5860/3990/3200
Gewicht	ca. kg	17000	18000	19000

Technische Änderungen und Irrtümer vorbehalten.

Standardausstattung:

- SIEMENS-Steuerung 828 D
- Dialogprogrammierung SIEMENS ShopMill
- SIEMENS-Digitalantriebe
- Elektronisches Handrad
- Flachführungen mit Turcite-B-Gleitbelag in allen Achsen
- 5 Stk. Spiralspäneförderer
- Schneller Doppelarmgreifer
- Vertikalmagazin mit 24 Werkzeugplätzen
- Arbeitsleuchte (2 Stk.)
- Kühlmittelanlage
- Komplette Arbeitsraumverkleidung
- Programmende-Leuchten
- Synchrones Gewindeschneiden
- Maschinenfüße und Nivellierschrauben

Sonderausstattung:

- SIEMENS-Steuerung 840 D
- HEIDENHAIN-Steuerung
- FANUC-Steuerung
- Werkzeug-Magazin mit Doppelarmgreifer und 30/40 Werkzeugplätzen
- Spindeldrehzahl 10000/6000 U/min
- 25 kW Hauptantrieb
- ZF-2-Stufen-Schaltgetriebe
- Kühlmittel durch Spindel
- Scharnierband-Späneförderer
- Werkzeugaufnahme SK/BT 50
- Messtaster-System (3-D und WZ-Länge)
- 4. Achse
- 4./5. Achsen

Weiteres Sonderzubehör auf Anfrage

SAEILO DEUTSCHLAND GMBH, WERKZEUGMASCHINEN

SAEILO GmbH
Werkzeugmaschinen
Hauptstraße 68, D-35585 Wetzlar
Tel.: 06446-9247-0, Fax: 06446-9247-33
eMail: info@saeilo.de

www.saeilo.de

Vertretung:

02-2018

CONTUR MMV-1700/1800/2000 A

CNC-Bearbeitungszentren - A-Reihe

Qualität Preis Service

Abbildung:
MMV-1800 A mit Heidenhain-Steuerung und Scharnierband-Späneförderer (Option)

Starke und präzise Zerspanung auf robustem Fundament

- großer Querweg mit 1000 mm (außer MMV-1700)
- 4 Flachführungsbahnen in Y-Achse
- Steuerungen: HEIDENHAIN, SIEMENS, FANUC

Qualitätsmanagementsystem
DQS-zertifiziert nach
DIN EN ISO 9001

SAEILO DEUTSCHLAND
GMBH, WERKZEUGMASCHINEN

Starke und präzise Zerspanung auf robustem Fundament

Robuster Maschinengrundkörper

Der Grundkörper der Maschine ist eine robuste Konstruktion aus Meehanite-Guss, die durch die Finite-Element-Methode (FEM) optimiert wurde. Das Maschinengewicht von jeweils 17000, 18000 und 19000 kg ist ein Indiz für das solide Fundament der MMV-Bearbeitungszentren. Das Resultat ist eine hohe Schwingungsdämpfung, die sich z.B. in bester Oberflächenqualität und langen Werkzeugstandzeiten zeigt.

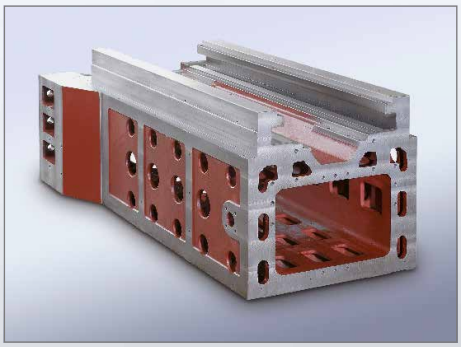

Doppelwandige Konstruktion

Maschinenbett und Ständer haben eine neuartige, doppelwandige Konstruktion, die auch bei schwerer Zerspanungsleistung für hohe Verwindungssteifigkeit, geometrische Genauigkeit und geringe Wärmeverformung sorgt.

Breite Flachführungen, 4 Flachführungen in Y-Achse

Alle Achsbewegungen werden über breite Flachführungen ausgeführt, vier davon in der Y-Achse. Die Gegenlaufflächen sind mit Turcite-Gleitbelag beschichtet. Dies ermöglicht bestes Fräsverhalten auch bei hohen Vorschüben.

Optimierte Späneentsorgung

5 Spiral-Späneförderer (4 x quer neben der Y-Achse, 1 x Vorderseite) sind Standardzubehör und sorgen für eine optimierte Späne-Entsorgung (Option: Scharnierband-Späneförderer an der Vorderseite).

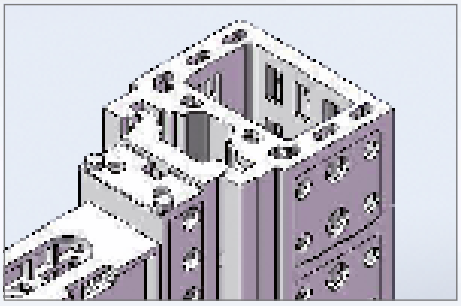

Patentierte Z-Achs-Führung

Eine neue, patentierte Z-Achs-Führung hat wesentlich mehr Rigidität als herkömmliche Führungen und ermöglicht Schwerzerspanung mit hoher Oberflächenqualität. Gleichzeitig haben die Werkzeuge eine längere Standzeit.

Präzisionsspindel

Eine 5-fach gelagerte moderne Präzisionsspindel ist für eine lange Lebensdauer ausgelegt und eignet sich für alle Materialien (von Edelstahl bis Aluminium).

Standard 8000 U/min, Option 10000 und (bei SK/BT 50) 6000 U/min.

Geschabte Flachführungen

Die Gegenlaufflächen der Führungsbahnen werden durch praxiserfahrene Techniker sorgfältig eingeschabt. Die Vorteile: geringer Stick-Slip-Effekt, hohe Positioniergenauigkeit und optimale Fräs-Oberfläche.

Die MMV-Bearbeitungszentren haben eine hohe Verarbeitungsqualität und überzeugen im Detail durch viele Vorzüge, die diese Maschinen zu universellen und zuverlässigen Arbeitspferden in der Präzisionsteile-Fertigung machen.

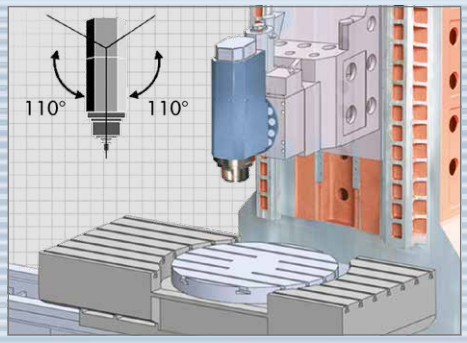

5-Achs-Bearbeitung

Die Modelle MMV-1500 und MMV-2000 sind auch in der Multimill-Ausführung lieferbar: Mit NC-Schwenkfräskopf und integriertem NC-Rundtisch (Ø 630 bzw. 1000 mm) ermöglichen sie die 5-Achs-Bearbeitung großer und schwerer Teile.

(Bei Interesse bitte gesonderten Prospekt dafür anfordern)

Abbildung:
MMV-2000 A mit Heidenhain-Steuerung und Vertikal-Werkzeugmagazin